Serie | 2, Micro-ondas integrável, 60 x 38 cm, Inox
BEL623MS3

Medidas em mm

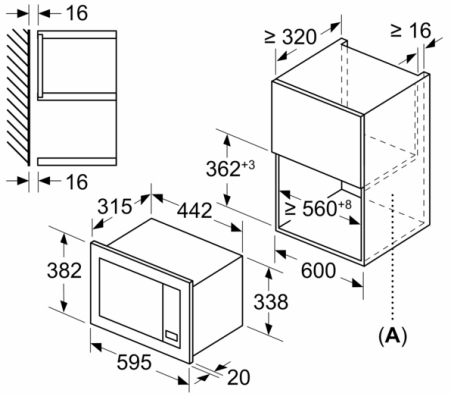

A: Parede traseira aberta

Medidas em mm
Instalação de um micro-ondas de 20 l num armário alto

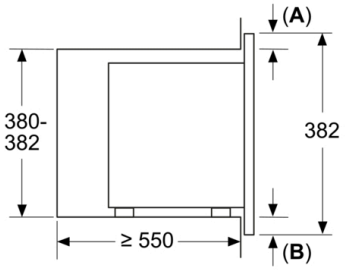

A: Ressalto frontal em cima: 1 mm
B: Ressalto frontal em baixo: 1 mm

Medidas em mm

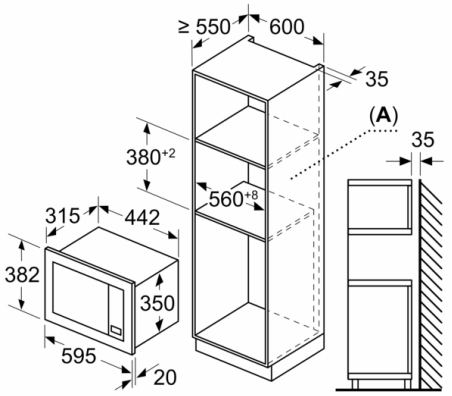

A: Parede traseira aberta

Medidas em mm
Instalação de um micro-ondas de 20 l num armário de parede

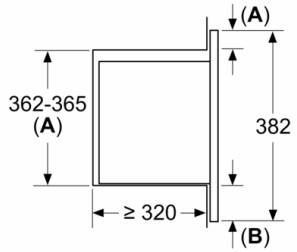

A: Ressalto frontal em cima:
Nicho 362: 6 mm
Nicho 365: 3 mm
B: Ressalto frontal em baixo: 14 mm